기본 모델명 선정

TWD	–	H	W0	S
①		②	③	④

항목	설명			
① Thermowell 종류	TWD	Drilled type thermowell		
② 상부 형태	H	6각	R	라운드
③ Thermowell 설치 및 형태 ※1 (도면 참조)	W0	Welding 0	S4	Screwed + Lagging 2
	W1	Welding 1	F0	Flanged 0
	W3	Welding 3	F1	Flanged 1
	W4	Welding 4	F2	Flanged 2
	S1	Screwed 1	F3	Flanged 3
	S2	Screwed 2	F4	Flanged 4
	S3	Screwed + Lagging 1	F5	Flanged 5
④ 하부 형태	S	Straight형	T	Taper형

※ 1. W0~W4 및 F0~F5는 상부 형태가 라운드(R)이고 S1~S4는 상부 형태가 6각(H)입니다.

형 태 선 택

Thermowell의 형태(설치)를 선택합니다.

Welding 0 : TWD – R W0 T
TWD – R W0 S

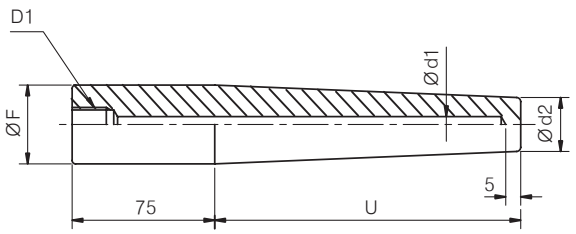

Welding 1 : TWD – R W1 T
TWD – R W1 S

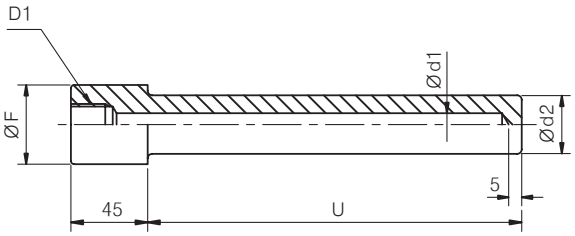

Welding 3 : TWD – R W3 T
TWD – R W3 S

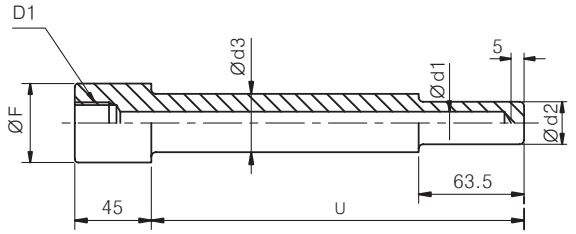

Welding 4 : TWD – R W4 T
TWD – R W4 S

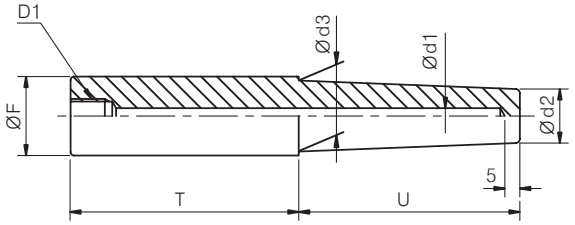

Screwed 1 : TWD - H S1 T
TWD - H S1 S

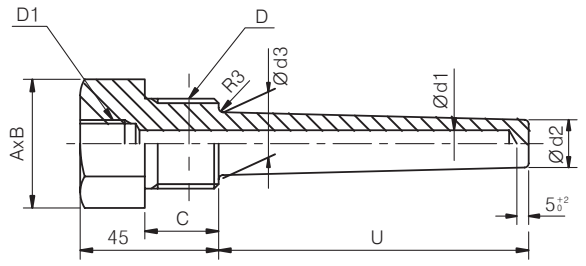

Screwed 2 : TWD - H S2 T
TWD - H S2 S

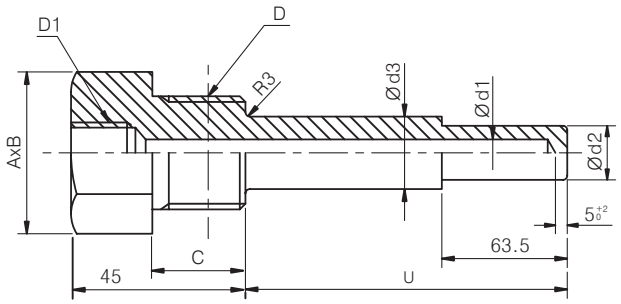

Screwed + Lagging 1 : TWD - H S3 T
TWD - H S3 S

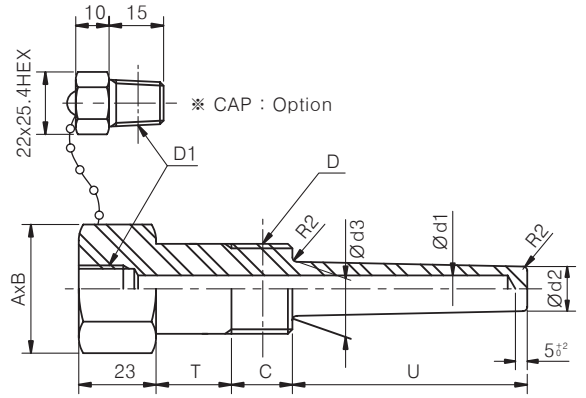

Screwed 4 + Lagging 1 : TWD - H S4 T
TWD - H S4 S

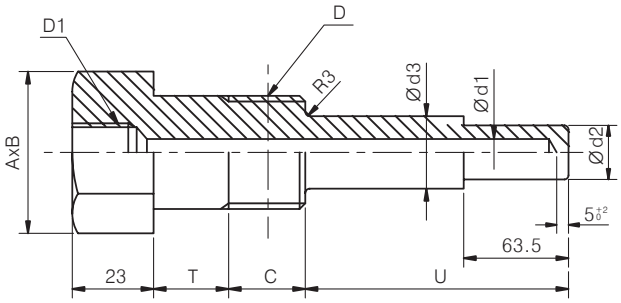

Flanged 0 : TWD - R F0 T
TWD - R F0 S

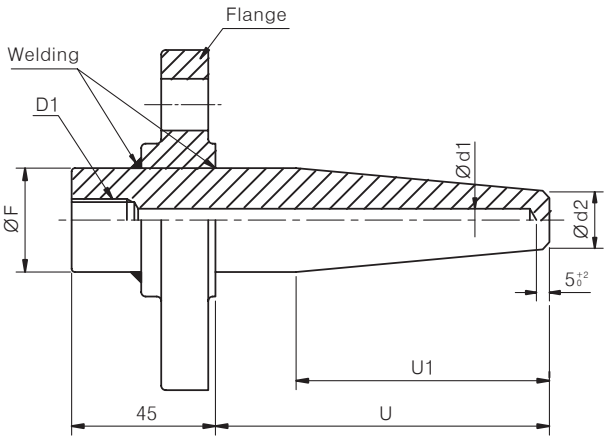

Flanged 1 : TWD - R F1 T
TWD - R F1 S

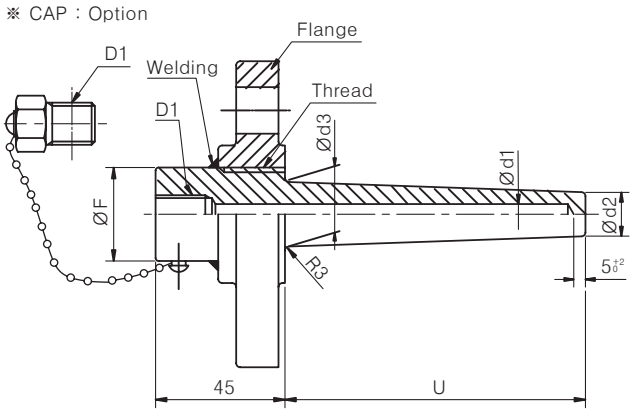

Flanged 2 : TWD - R F2 T
TWD - R F2 S

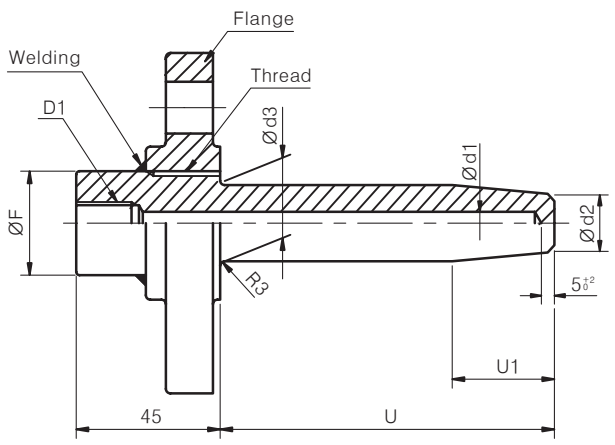

Flanged 3 : TWD - R F3 T
TWD - R F3 S

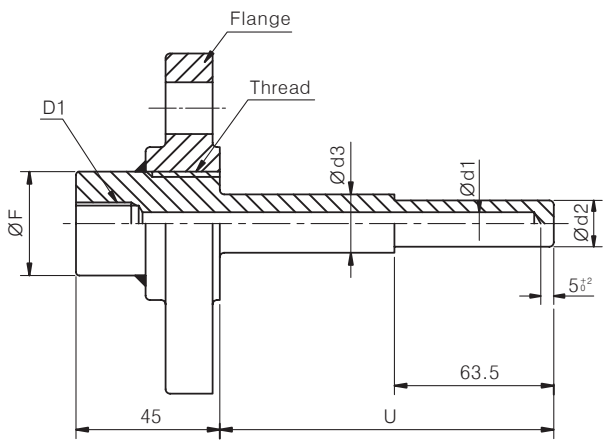

Flanged 4 : TWD - R F4 T
TWD - R F4 S

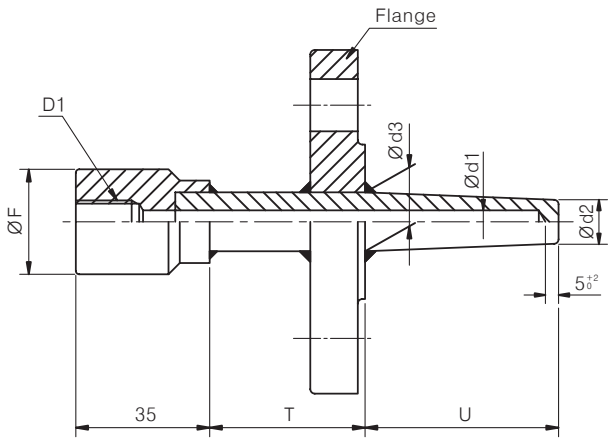

Flanged 5 : TWD - R F5 T
TWD - R F5 S

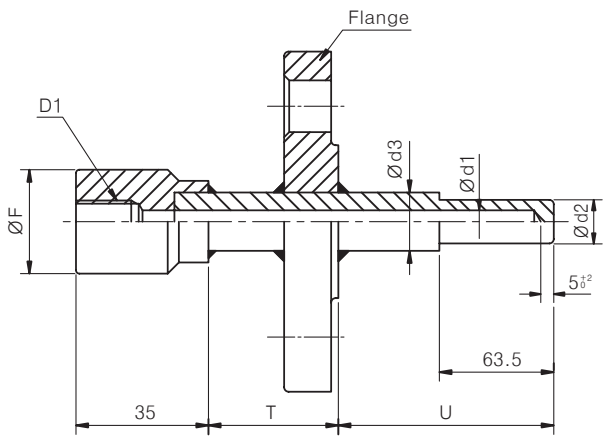

주 문 코 드

기본 모델명 + 상세 사양을 조합하여 주문하시기 바랍니다.

■ 상세 사양

				외경			재질	내경		캡	Thermowell 길이			커넥션 사양
TWD	R	F0	S	023	14	03	304	P1	07	Y	1000	100	045	J2010F304
				①	②	③	④	⑤	⑥	⑦	⑧	⑨	⑩	⑪

※ 기본 모델명은 외형이나 "기본모델 선정표"를 참조 하십시오.

항목			설명			
① 최상부 외경 (ØF or A×B)	상부 형태 라운드(R)	W0~W4	265	Ø26.5	480	Ø48
			333	Ø33.3	600	Ø60
		그 외	320	Ø32	350	Ø35
	상부 형태 6각(H)		H27	27×31.2	H50	50×57.7
			H32	32×37	H70	70×80.8
			H36	36×41.6		
② 최하부 외경(Ød2)			14	Ø14	17	Ø17
			16	Ø16	19	Ø19
③ 하부 외경(Ød3) ※1				직접 기입		
④ 재질(금속)			304	304SS	321	321SS
			316	316SS	446	446SS
			36L	316LSS	50C	50Co-30Cr
			310	310SS	INC	Inconel 600
⑤ 상부 내경(ØD1)			P1	PT1/2	N2	NPT3/4
			P2	PT3/4	F1	PF1/2
			N1	NPT1/2	F2	PF3/4
⑥ 하부 내경(Ød1)			07	Ø7	10	Ø10
			09	Ø9	12	Ø12
⑦ 캡 유무			Y	캡 있음	N	캡 없음
⑧ 하부 길이(U)(mm)				직접 기입		
⑨ 하부 상세 길이(U1)(mm) ※2				직접 기입		
⑩ Thermowell lagging 길이(T)(mm) ※3				직접 기입		
⑪ 커넥션 사양	스크류 사양			" Reference " 의 F-88 ~ F-89 page 주문 코드 기입		
	플랜지 사양			" Reference " 의 F-90 ~ F-93 page 주문 코드 + 플랜지 재질 기입		

※ 플랜지 재질

304	304SS	316	316SS	36L	316LSS	310	310SS
446	446SS	50C	50Co-30Cr	INC	Inconel 600		

※ 1. 하부 외경이 없는 형태(W0, W1, F0)는 " XX " 를 기입해 주십시오.
※ 2. 하부 상세 길이가 없는 형태(W□, S□, F1, F3, F4, F5)는 " XXX " 를 기입해 주십시오.
※ 3. Thermowell lagging 길이가 없는 형태(W0, W1, W3, S1, S2, F0, F1, F2, F3)는 " XXX " 를 기입해 주십시오.

기본 모델명 선정

TWP	–	H	S1	S
①		②	③	④

항목	설명			
① Thermowell 종류	TWP	Piped type thermowell		
② 상부 형태	H	6각	R	라운드
③ Thermowell 형태 ※1 (도면 참조)	C1	Screwed 1	D1	Flanged 1
	C2	Screwed + Lagging	D2	Flanged 2
④ 하부 형태	S	Straight형		

※ 1. C1, C2는 상부 형태가 6각(H)이고, D1, D2는 상부 형태가 라운드(R)입니다.

형 태 선 택

Thermowell의 형태(설치)를 선택합니다.

Screwed 1 : TWP – H C1 S

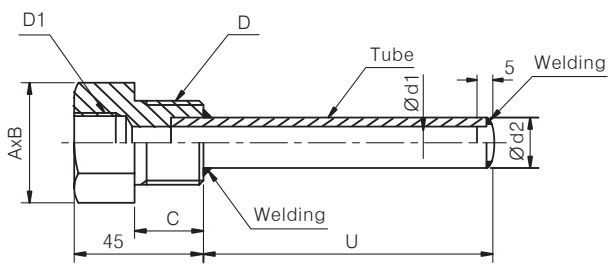

Screwed + Lagging : TWP – H C2 S

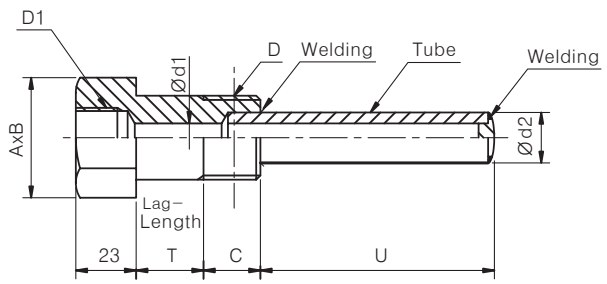

Flanged 1 : TWP – R D1 S

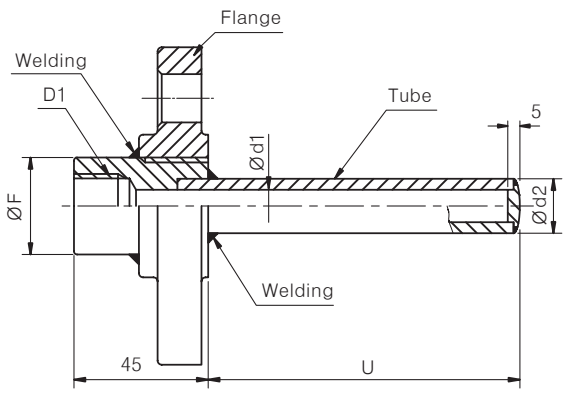

Flanged 2 : TWP – R D2 S

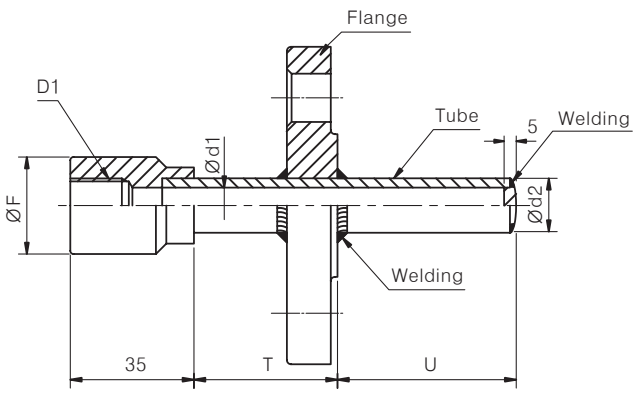

주 문 코 드

기본 모델명 + 상세 사양을 조합하여 주문하시기 바랍니다.

■ 상세 사양

				재질		외경		Thermowell 길이		외경		내경		캡		커넥션 사양
TWP	– R	D1	S	304	–	14	–	1000	– 045		– 023	– P1	07	Y	–	J2010F304
				①		②		③	④		⑤	⑥	⑦	⑧		⑨

※ 기본 모델명은 외형이나 "기본모델 선정표"를 참조하십시오.

항목		설명			
① 재질(금속)		304	304SS	321	321SS
		316	316SS	446	446SS
		36L	316LSS	50C	50Co–30Cr
		310	310SS	INC	Inconel 600
② 최하부 외경(Ød2)		12	Ø12	17	Ø17
		15	Ø15	21	Ø21.7
③ 하부 길이(U)(mm)			직접 기입		
④ Thermowell lagging 길이(T)(mm) ※1			직접 기입		
⑤ 최상부 외경	상부 형태 라운드(R)(ØF)	320	Ø32	350	Ø35
	상부 형태 6각(H)(A×B)	H27	27×31.2	H50	50×57.7
		H32	32×37	H70	70×80.8
		H36	36×41.6		
⑥ 상부 내경(ØD1)		P1	PT1/2	N2	NPT3/4
		P2	PT3/4	F1	PF1/2
		N1	NPT1/2	F2	PF3/4
⑦ 하부 내경(Ød1)		07	Ø7	10	Ø10
		09	Ø9	12	Ø12
⑧ 캡 유무		Y	캡 있음	N	캡 없음
⑨ 커넥션 사양	스크류 사양		" Reference " 의 F–88 ~ F–89 page 주문 코드 기입		
	플랜지 사양		" Reference " 의 F–90 ~ F–93 page 주문 코드 + 플랜지 재질 기입		

※ 플랜지 재질

304	304SS	316	316SS	36L	316LSS	310	310SS
446	446SS	50C	50Co–30Cr	INC	Inconel 600		

※ 1. Thermowell lagging 길이가 없는 형태(C1, D1)는 " XXX " 를 기입해 주십시오.